Rollei P37A · Rollei P37 autofocus

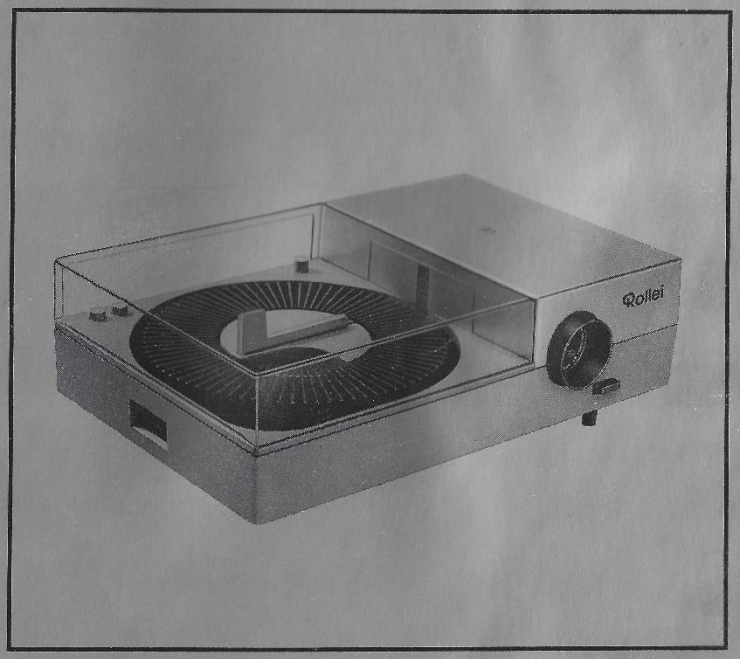

in der Praxis
in practical use
dans la pratique
nell'uso pratico
en la práctica
in de praktijk

Inhalt

	Seite
Schnellkursus für Eilige	1
Einzelteile und Funktion	1
Vor der Projektion	1
Die Projektion	1
Nach der Projektion	1
Tips für die Praxis	2
Technische Daten	3
Bildwandgröße und Projektionsabstand	30

Beim Lesen bitte die erste und letzte Umschlagseite herausklappen

Contents

	Page
Brief summary	4
Controls and components	4
Before projection	5
Projection	5
After projection	5
Practical hints	6
Technical data	7
Screen size and projection distance	30

When reading, please open the first and the last cover leaf

Contenu

	Page
Instructions rapides pour gens pressés	8
Organes et fonctions	8
Avant la projection	9
La projection	9
Après la projection	10
Conseils pratiques	10
Données techniques	13
Dimensions de l'écran et distance de projection	30

Déplier la première et la dernière page de couverture s'il vous plait

Contenuto

	Pagina
Corso accelerato frettolosi	14
Parti e funzioni	14
Prima della proiezione	15
La proiezione	15
Dopo la proiezione	16
Consigli pratici	17
Dati tecnici	19
Dimensioni del quadro e distanza di proiezione	30

Aprire i due risvolti di copertina

Indice

	Página
Curso rápido para apresurados	20
Componentes y función	20
Antes de la proyección	21
La proyección	21
Después de la proyección	22
Consejos para la práctica	22
Datos técnicos	25
Tamaño de la pantalla y distancia de proyección	30

Sírvase abrir la primera y la última página

Inhoud

	Bladzijde
Spoedcursus voor haastige lezers	26
Afzonderlijke delen en functies	26
Vóór het begin van projectie	27
Projectie	27
Einde van projectie	27
Tips voor de practijk	28
Technische gegevens	29
Beeldschermgrootte en projectieafstand	30

Bij het lezen de eerste en laatste zijden van het omslag uitvouwen

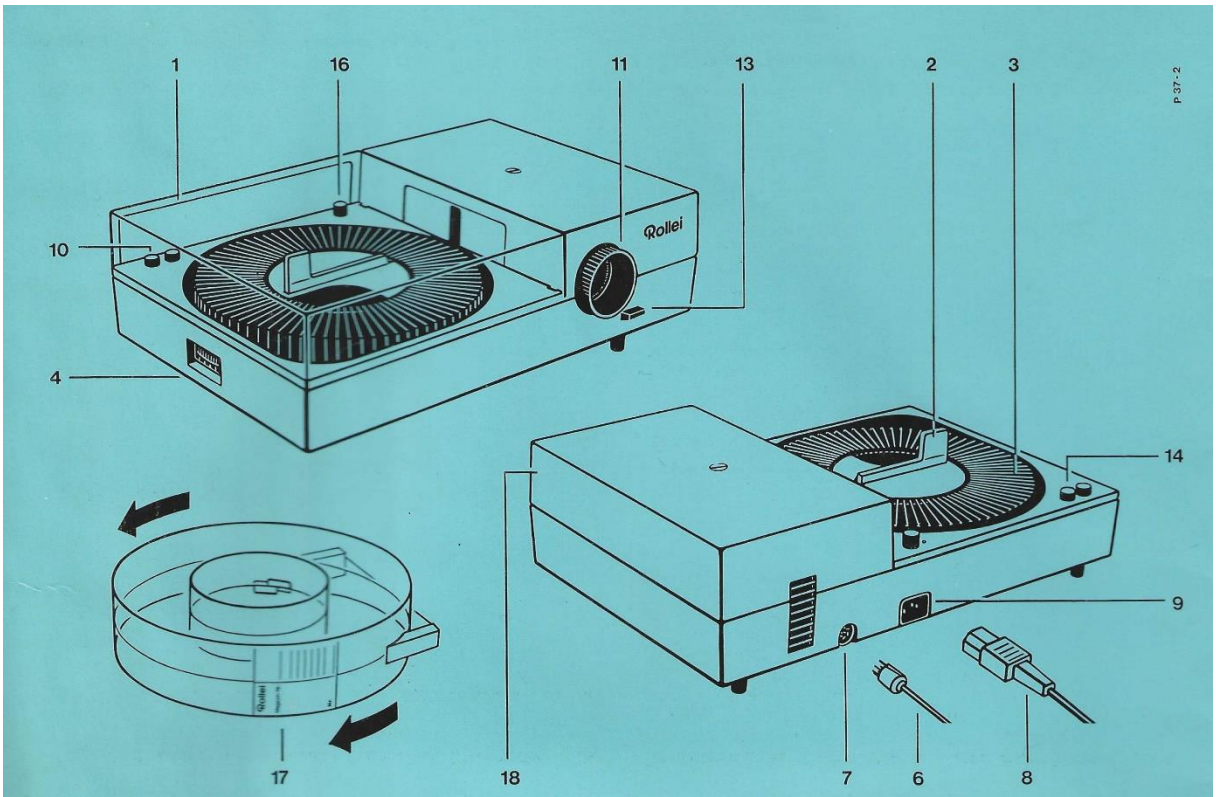

Schnellkursus für Eilige

Magazin einsetzen Klarsichthaube **1** abheben, Diaschieber **2** bis zum Anschlag herausziehen. Dias kopfstehend und seitenverkehrt einsetzen → Bild **A.** Magazin **3** einsetzen (Griffmulde beachten) und bis zum Einrasten drehen → Bild **B.** Diaschieber **2** bis zum Anschlag einschieben → Bild **C.**

Kabel anschließen Netzspannung prüfen; falls vorhanden, Spannungswähler **5** am Gerätboden beachten → Bild **D.** Fernbedienungskabel **6** an Buchse **7**, Netzkabel **8** an Buchse **9** anschließen. Lampe mit rotem Knopf **10** einschalten.

Schärfe einstellen Erstes Dia: Objektiv **11** von Hand drehen.
P 37 A: weitere Schärferegelung mit Wippe **12** → Bild **E**,
P 37 autofocus: weitere Schärferegelung automatisch.

Bild ausrichten Taste **13** drücken: Höheneinstellung frei,
Taste **13** freigeben: Höheneinstellung arretiert → Bild **F.**

Bildwechsel von Hand vorwärts: mit Diaschieber **2**,
automatisch vorwärts: kurzer Druck auf Knopf **14** oder **15**,
automatisch rückwärts: langer Druck auf Knopf **14** (oder **15** → Bild **G**).

Vollautomatisch vorwärts (P 37 autofocus): Knopf **16** rechtsdrehen;
ein = ca. 30 bis 3 sec Abstand, aus = 0 → Bild **H.**

Rollei P 37A · Rollei P 37 autofocus

Vollautomatische Diaprojektoren in modernem Design, optisch-elektronische Präzisionsgeräte für die Diaprojektion von heute: zuverlässig in der Funktion, komfortabel im Gebrauch und anspruchslos in der Wartung.
Viel Freude beim Vorführen Ihrer Dias mit den neuen Rollei-Projektoren wünschen Ihnen die

Rollei-Werke Franke & Heidecke

Einzelteile und Funktion

1 Klarsichthaube
2 Diaschieber
3 Magazin
4 Griffenster für Magazintransport
5 Spannungswähler
6 Fernbedienungskabel
7 Buchse für Fernbedienungskabel
8 Netzkabel
9 Buchse für Netzkabel
10 Druckknopf für Projektionslampe
11 Objektiv
12 ° Wippe für Scharfeinstellung durch Fernbedienung
13 Taste für Höhenverstellung
14 Druckknopf für Bildwechsel
15 Druckknopf für Bildwechsel durch Fernbedienung
16 * Drehknopf für Zeitschaltwerk
17 Magazinkassette
18 Deckel
19 Projektionslampe
20 Spiegel
21 asphärische Kondensorlinse hinten
22 Wärmeschutzfilter
23 Kondensorlinse vorn

° nur P 37 A
* nur P 37 autofocus

Vor der Projektion

Projektor aufstellen
Fester waagerechter Stand auf solider Unterlage oder speziellem Projektionstisch sichert guten Bildstand. Schrank- oder Regalwand ist ideal für ständig vorführbereite Aufstellung.
Projektor so aufstellen, daß Frontseite parallel zur Bildwand und Objektiv in Höhe Bildwandmitte steht — Bild wird dadurch verzerrungsfrei. Hinter Projektorrückwand ca. 5 cm Kühlluftabstand lassen. Projektionsabstand und Bildgröße → Tabelle Seite 30.

Magazin füllen
Verwendbar sind alle Dias bis zum Format 24 x 36 mm in handelsüblichen Rahmen 5 x 5 cm.
Klarsichthaube **1** abheben. Diaschieber **2** bis zum Anschlag herausziehen. Magazin **3** nach oben herausheben. Dias bei Magazinschlitz 1 beginnend einsetzen: kopfstehend und seitenverkehrt (mit Schichtseite in Projektionsrichtung) → Bild **A.** Griffmulde beachten, gefülltes Magazin **3** einsetzen → Bild **B**, und einrasten auf Schlitz 1 durch Drehen im Griffenster **4.** Klarsichthaube **1** so aufsetzen, daß großer Ausschnitt nach hinten zeigt → Bild **C**.

Projektor anschließen
Prüfen, ob Netzspannung mit Spannungsangabe am Projektor übereinstimmt. Falls vorhanden, Spannungswähler **5** (am Gerätboden) mit Münze auf Netzspannung einrasten → Bild **D**.
Fernbedienungskabel **6** mit Steg nach oben in Buchse **7** einstecken. Netzkabel **8** an Buchse **9** und Netzsteckdose anschließen: Projektor läuft.

Die Projektion

Projektor ausrichten
Lampe durch Druck auf roten Knopf **10** einschalten. Diaschieber **2** bis zum Anschlag einschieben, erstes Bild wird projiziert und durch Drehen am Objektiv **11** scharf eingestellt → Bild **E**.

Bildhöhe ausrichten → Bild **F**: bei gedrückter Taste **13** Projektor heben oder senken und Taste wieder freigeben.
Seitliche Differenzen durch entsprechendes Verschieben von Projektor oder Bildwand ausgleichen.

Bildschärfe einstellen
Grundeinstellung von Hand: Objektiv **11** drehen.
Mit Fernbedienung: zuerst Grundeinstellung vornehmen, dann evtl. erforderliche Schärferegelung beim P 37 A mit Wippe **12**, beim P 37 autofocus vollautomatisch.
Brennweitenänderung beim Vario-Objektiv, sowie Objektivwechsel und veränderter Projektionsabstand erfordern eine neue Grundeinstellung. Grundeinstellung ist jederzeit, auch bei Fernbedienung oder Autofocus-System, möglich.

Bildwechsel
Bildwechsel von Hand vorwärts: Diaschieber **2** bis zum Anschlag herausziehen und wieder bis zum Anschlag einschieben.
Bildwechsel automatisch: vorwärts kurzer Druck, rückwärts langer Druck auf Knopf **14** (oder **15** → Bild **G**).
Bildwechsel vollautomatisch vorwärts (nur P 37 autofocus): Einschalten durch Rechtsdrehen am Knopf **16** → Bild **H**. Drehen bis zum Anschlag nach rechts: Diawechsel mit ca. 3 sec. Abstand; Drehen nach links: längerwerdender Abstand bis ca. 30 sec; Drehen bis zum Anschlag nach links auf weißen Punkt: Zeitschaltwerk ausgeschaltet.
Einzelprojektion ohne Magazin: Diaschieber bis zum Anschlag ziehen, Dia zwischen V-förmige Ausschnitte einsetzen. Diaschieber bis zum Anschlag einschieben.

Nach der Projektion

Lampe durch Druck auf roten Knopf **10** ausschalten, Diaschieber **2** ganz herausziehen. Projektor noch einige Minuten zum Abkühlen weiterlaufen lassen, dann Netzstecker ziehen. Gefülltes Magazin in staubdichter Kassette **17** aufbewahren → Tip ⑤.

Tips für die Praxis

① **Bildwand**
ist mitentscheidend für Projektionsqualität. Empfehlenswert: quadratisches Format für Projektion hoch- und querformatiger Dias ohne Größenverlust, Spannvorrichtung für faltenfreie Oberfläche.
Bildwand senkrecht und parallel zur Projektorfrontseite aufstellen, Bildwandmitte in Höhe Objektiv und etwa 25 cm über Augenhöhe der Betrachter.

② **Objektivwechsel**
Objektiv **11** herausdrehen, Wechselobjektiv nach Säubern der äußeren Linsenflächen einschrauben.
Vario-Projar mit veränderlicher Brennweite ist empfehlenswert sowohl für Projektion in unterschiedlich großen Räumen als auch zur bequemen Anpassung der Bild- bzw. Diagröße an Bildwandformat. S-Projar wird als Hochleistungsobjektiv besonderen Schärfenansprüchen gerecht → Techn. Daten Seite 3.

③ **Tonbandgerät anschließen**
Hierzu ist ein Impulsgeber erforderlich, der im Fachhandel als Tonbandgerät-Zubehör geliefert wird.
Impulsgeber an Tonbandgerät ansetzen, Impulsgeber-Kabel an Buchse **7** anschließen.

④ **Diaschau zu Hause**
Dias vorher sortieren, mißlungene aussondern. Anzahl auf zumutbares Maß begrenzen: etwa 160 Dias als Maximum mit einer Pause beim Magazinwechsel.
Kabel ohne Schlingen und Knicke verlegen — „Fußfallen" vermeiden. Ersatzlampe bereithalten.
Bildwirkung wird mit zunehmender Bildgröße wesentlich besser, Bildwand deshalb groß genug wählen — etwa 125 x 125 cm bis 160 x 160 cm in normalen Wohnräumen. Tip für kleine Räume: Projektor im Nebenraum aufstellen und durch offene Tür projizieren.
Nach der Vorführung des letzten Dias erst gedämpfte Raumbeleuchtung einschalten, dann Projektionslampe ausschalten — Blendeffekt wird dadurch vermieden.

⑤ **Magazinkassette**
ist absolut staubdicht und deshalb sehr empfehlenswert zur Aufbewahrung der Dias im gefüllten Magazin.
Kassette **17** öffnen durch Linksdrehen beider Hälften gegeneinander; Kassette schließen durch Rechtsdrehen bis zum Anschlag.
Mitgelieferte Haftetiketten nach Beschriftung in vorgesehenes Feld kleben, Einzelkennzeichnung der Dias zweckmäßig auf mitgelieferter Rundkarte. Senkrechte Stellung der gefüllten Magazinkassetten wird empfohlen.

⑥ **Endlos-Projektion**
z. B. für Werbezwecke im Schaufenster oder Messestand: Der P 37 autofocus ist hierfür geradezu ideal.
Hinter Projektorrückwand mindestens 5 cm Kühlluftabstand lassen. Projektor nicht auf zu weiche Unterlage stellen, Kühlluftansauglöcher am Gerätboden müssen frei bleiben.
Dauerbetrieb ist praktisch nur durch Lampenbrenndauer begrenzt. Bei unzulässiger Erwärmung (Sonneneinstrahlung, Kühlluftmangel, fremde Wärmequellen) schaltet eingebauter Thermoschalter die Projektionslampe aus (nach Abkühlen automatisches Wiedereinschalten).

⑦ **Lampenwechsel**
Lampe ausschalten. Projektor zum Abkühlen einige Minuten weiterlaufen lassen. Netzstecker ziehen! Deckelschraube mit Münze lösen, Deckel **18** abheben. Verbrauchte Lampe **19** (bei sofortigem Wechsel mit Lappen o. ä.) nach oben herausziehen → Bild **J**. Ersatzlampe mit Schutzhülle (!) bis zum Anschlag einschieben, erst dann Schutzhülle entfernen (Lampenkolben nicht mit bloßen Fingern berühren). Steckfassung ist werkseitig justiert, ein Nachjustieren ist nicht erforderlich. Deckel aufsetzen und festschrauben.

⑧ **Wartung**
Zum Reinigen der Beleuchtungsanlage: Netzstecker ziehen, Deckel abschrauben → Tip ⑦. Lampe **19**, Spiegel **20**, asphärische Kondensorlinse **21** und Wärmeschutzfilter **22** nach oben herausziehen → Bild **J**. Diese Teile sowie fest eingebaute Kondensorlinse **23** und Objektiv **11** mit weichem Haarpinsel entstauben, dann mit Linsenpapier säubern. Im übrigen ist der Projektor wartungsfrei.

Technische Daten

P 37 A

Typ: Rundmagazin-Projektor mit Vollautomatik.

Objektiv: Rollei-Projar 2,8/85 mm, austauschbar gegen Rollei-S-Projar 2,5/90 mm, Rollei-Vario-Projar 3,5/70–120 mm, Rollei-Projar 2,8/50 mm (Brennweiten 85, 90 und 70–120 mm für Diaformate bis 24 x 36 mm, Brennweite 50 mm für Diaformate bis 18 x 24 mm).

Scharfeinstellung: automatisch durch Fernbedienung; von Hand durch Drehen am Objektiv.

Beleuchtungssystem: Halogenlampe 24 V / 150 W, asphärischer Kondensor, Spiegel und Wärmeschutzfilter.

Spannung: je nach Ausführung fest eingestellt auf 120 V oder 220 V, oder mit Spannungswähler umschaltbar auf 110, 120, 130, 220, 230, 240 V.

Elektrische Sicherheit: USA und Canada Schutzklasse II,
übrige Länder Schutzklasse I; Überhitzungsschutz durch Thermoschalter.

Kühlung: gekapselter Radiallüfter.

Höheneinstellung: 0 bis 25 mm.

Bildwechsel: automatisch vorwärts/rückwärts durch Fernbedienung oder am Gerät;
von Hand vorwärts am Diaschieber.

Magazin: für 80 Dias 5 x 5 cm.

Maße: ca. 12 x 25 x 38 cm.

Gewicht: ca. 5,6 kg ohne Magazin

Zubehör: Klarsicht-Magazinkassette mit Rundkarte, Netzkabel, Fernbedienungskabel, Fernbedienungs-Verlängerungskabel, Tragetasche, Wechselobjektive, Diarahmen.

P 37 autofocus

Typ: Rundmagazin-Projektor mit Mehrfach-Vollautomatik.

Objektiv: Rollei-Projar 2,8/85 mm, austauschbar gegen Rollei-S-Projar 2,5/90 mm, Rollei-Vario-Projar 3,5/70–120 mm, Rollei-Projar 2,8/50 mm (Brennweiten 85, 90 und 70–120 mm für Diaformate bis 24 x 36 mm, Brennweite 50 mm für Diaformate bis 18 x 24 mm).

Scharfeinstellung: vollautomatisch durch Autofocus-System; von Hand durch Drehen am Objektiv.

Beleuchtungssystem: Halogenlampe 24 V / 150 W, asphärischer Kondensor, Spiegel und Wärmeschutzfilter.

Spannung: je nach Ausführung fest eingestellt auf 120 V oder 220 V, oder mit Spannungswähler umschaltbar auf 110, 120, 130, 220, 230, 240 V.

Elektrische Sicherheit: USA und Canada Schutzklasse II,
übrige Länder Schutzklasse I; Überhitzungsschutz durch Thermoschalter.

Kühlung: gekapselter Radiallüfter.

Höheneinstellung: 0 bis 25 mm.

Bildwechsel: vollautomatisch vorwärts durch elektronisches Zeitschaltwerk mit ca. 3 bis 30 Sek. Abstand;
automatisch vorwärts/rückwärts durch Fernbedienung oder am Gerät;
von Hand vorwärts am Diaschieber.

Magazin: für 80 Dias 5 x 5 cm.

Maße: ca. 12 x 25 x 38 cm.

Gewicht: ca. 5,6 kg ohne Magazin.

Zubehör: Klarsicht-Magazinkassette mit Rundkarte, Netzkabel, Fernbedienungskabel, Fernbedienungs-Verlängerungskabel, Tragetasche, Wechselobjektive, Diarahmen.

Brief Summary

Insert slide tray — Lift off transparent cover **1**, withdraw slide carrier **2** to fullest extent. Insert slides upside down and reversed → Fig. **A**. Insert slide tray **3** (using hand hole) and turn until engagement → Fig. **B**. Push in slide changer **2** to fullest extent → Fig. **C**.

Connecting cables — Check supply voltage, where fitted note setting of voltage selector **5** on projector base → Fig. **D**. Connect remote control cable **6** to socket **7**, power cable **8** to socket **9**. Switch on lamp with red button **10**.

Focusing — First slide: turn lens **11** by hand.
P 37 A: further focusing by means of rocker switch **12** → Fig. **E**,
P 37 autofocus: further focusing by automatic system.

Aligning picture — Press button **13**: vertical adjustment released, release button **13**: vertical adjustment locked → Fig. **F**.

Slide change — Manual advance: by means of slide changer **2**, automatic advance: momentary pressure on button **14** or **15**,
automatic reverse: prolonged pressure on button **14** (or **15** → Fig. **G**).

Fully automatic advance (P 37 autofocus): turn knob **16** to the right; on = approx. 30 to 3 seconds interval, off = 0 → Fig. **H**.

Rollei P 37A · Rollei P 37 autofocus

Fully-automatic slide projectors of modern design, being precision electronic optical units for the slide projection of today: reliable in operation, convenient to use and trouble-free maintenance.
We hope you will have lots of fun showing your slides with these new Rollei projectors.

Rollei-Werke Franke & Heidecke

Controls and components

1 Transparent cover
2 Slide changer
3 Slide tray
4 Access opening for slide tray transport
5 Voltage selector
6 Remote control cable
7 Socket for remote control cable
8 Power cable
9 Socket for power cable
10 Pushbutton for projection lamp
11 Lens
12 ° Rocker switch for remote control focusing
13 Button for vertical adjustment
14 Pushbutton for slide change
15 Pushbutton for slide change by remote control
16 * Knob for interval timer
17 Slide tray container
18 Cover
19 Projection lamp
20 Mirror
21 Rear aspheric condenser lens
22 Heat filter
23 Front condenser lens

° P 37 A only
* P 37 autofocus only

Before projection

Setting-up the projector
Firm horizontal position on solid base or special projection table will ensure picture stability. Wall of shelf unit is ideal for projection at any time.
Position projector so that front is parallel to screen and lens is level with center of screen – this will ensure distortion-free pictures. Leave approximately 2″ space for cooling air behind rear of projector. For projection distance and screen size see table on page 30.

Charging slide tray
All slides up to 24 x 36 mm format can be used in any type of frame 2 x 2 inch (5 x 5 cm).
Lift off cover **1**. Withdraw slide changer **2** to fullest extent. Lift out slide tray **3** upwards. Insert slides starting at slide tray slot 1: they should be upside down and reversed (with emulsion side facing towards screen) → Fig. **A**. Using hand hole, insert full slide tray **3** → Fig. **B** and engage into slot **1** by turning through access opening **4**. Replace cover **1** so that large cutout faces rearward → Fig. **C**.

Connecting the projector
Check that supply voltage agrees with voltage stated on projector. Where fitted, turn voltage selector **5** (on projector base) with a coin to line up with supply voltage available → Fig. **D**.
Insert remote control cable **6** with ridge upwards in socket **7**. Connect power cable **8** to socket **9** and power plug socket: projector will start running.

Projection

Aligning the projector
Switch on lamp by depressing red button **10**. Push in slide changer **2** to fullest extent; first picture will now be projected and focused by turning lens **11** → Fig. **E**.
Adjust picture height → Fig. **F**: depress button **13**, raise or lower projector and release button again.
Lateral alignment is carried out by moving projector or screen accordingly.

Focusing
Basic focusing by hand: turn lens **11**.
By remote control: First of all carry out basic focusing, then, if necessary, further focusing with rocker switch **12** on the P 37 A; on the P 37 autofocus this is fully automatic.
Change in focal length with zoom lens, or changing lens or projection distance will necessitate new basic focusing. Basic focusing can be carried out at any time, even with remote control or autofocus system.

Slide changing
Slide change manual, forward: Pull out slide changer **2** to fullest extent and push back to fullest extent.
Slide change, automatic: forward – momentary pressure, reverse – prolonged pressure on button **14** (or **15** → Fig. **G**).
Slide change, fully automatic, forward (P 37 autofocus only): switch on by turning knob **16** clockwise → Fig. **H**. Turning fully clockwise: slide change at approximately 3 second intervals; turning anti-clockwise: intervals extend up to approximately 30 seconds; turning fully anti-clockwise to the white spot: interval timer is switched off.
Single slide projection without slide tray: withdraw slide changer to fullest extent, insert slide between V-shaped slots. Push slide changer in to fullest extent.

After projection

Switch off lamp by depressing red button **10**, fully withdraw slide changer **2**. Run projector for a few minutes more to cool down, then withdraw power plug. Store full slide tray in dustproof container **17** → Hint ⑤.

Practical hints

① The screen
also determines projection quality. Recommended: square format for projection of vertical and horizontal format slides without loss of size, stretching device to eliminate wrinkles on surface.
Set up screen vertical and parallel to front of projector. Center of screen should be level with lens and approximately 10″ above eye level of viewers.

② Lens changing
Unscrew lens **11**, screw in other lens after cleaning outer lens surfaces.
Vario-Projar with variable focal length is recommended both for projection in rooms of various sizes and for convenient adjustment of picture or slide size to screen format. S-Projar is a high-performance lens producing outstanding sharpness → Technical Data page 7.

③ Connecting a tape recorder
For this purpose a pulse generator is required which is available from dealers as tape recorder accessory.
Fit pulse generator to tape recorder, connect pulse generator cable to socket **7**.

④ The show at home
Sort slides beforehand, reject failures. Limit quantity to a reasonable figure: a maximum of about 160 slides with an interval when changing slide tray.
Lay cable without loops or kinks – avoid "trip wires". Keep spare lamp handy.
Pictorial effect improves considerably with increased picture size, therefore choose a screen that is large enough – approximately 50 x 50″ to 63 x 63″ in normal living rooms. Hint for small rooms: set up projector in adjoining room and project through open door.
After projection of your last slide switch on subdued room lighting first and then switch off projection lamp – this will avoid dazzling your viewers.

⑤ The slide tray container
is absolutely dustproof and is strongly recommended for storing slides in full slide tray.
Open container **17** by turning both halves in opposite directions; close it by turning back to fullest extent.
After filling in, stick self-adhesive label supplied in space provided, individual slides can be suitably identified on circular card provided.
Vertical position of filled slide tray containers is recommended.

⑥ Non-stop projection
for example, for advertising purposes in shop windows or on exhibition stands: the P 37 autofocus is ideal for this purpose.
Leave a space of at least 2″ behind rear of projector for cooling. Do not place projector on soft support; cooling holes underneath projector must remain unobstructed.
Only practical limitation placed on continuous operation is life of projection lamp. If overheating takes place (direct sunshine, insufficient cooling air, extraneous heat sources) built-in thermal circuit breaker will switch projection lamp off (and on again) after cooling down).

⑦ Changing the lamp
Switch off lamp and run projector for a few minutes more to cool down. Pull out power plug! Undo cover screw with coin, lift off cover **18**. Extract burnt-out lamp **19** upwards → Fig. **J** (when changing immediately use a cloth, etc.). Push in replacement lamp (with protective mantle!) to fullest extent and only then remove protective mantle (do not touch lamp bulb with bare fingers). Lamp socket has been centered at the works so that no re-adjustment is necessary. Replace cover and screw in position.

⑧ Maintenance
For cleaning lighting system: withdraw power plug, unscrew cover → Hint ⑦. Withdraw lamp **19**, mirror **20**, aspheric condenser lens **21** and heat filter **22** upwards → Fig. **J**. Dust these components and fixed condenser lens **23** and projecting lens **11** with a soft camel hair brush, then clean with lens tissue.
Apart from this, the projector requires no maintenance.

Technical Data

P 37 A

Type: Circular projector with full automation.

Lens: 85 mm Rollei-Projar f/2.8, alternatively 90 mm Rollei-S-Projar f/2.5, 70–120 mm Rollei-Vario-Projar f/3.5, 50 mm Rollei-Projar f/2.8 (focal lengths of 85, 90 and 70–120 mm for transparency sizes up to 24 x 36 mm, focal length of 50 mm for transparency sizes up to 18 x 24 mm).

Focusing: Automatic by remote control; manual by turning lens.

Lighting system: 24 V, 150 W tungsten-halogen lamp with aspheric condenser, mirror and heat filter.

Voltage: According to model, fixed setting for 120 V or 220 V, or with voltage selector adjustable to 110, 120, 130, 220, 230, 240 V.

Electrical safety: USA and Canada protection class II; other countries protection class I; overheating protection by means of thermal circuit breaker.

Cooling: Fully-enclosed radial fan.

Vertical adjustment: 0 to 1 in. (0–25 mm).

Slide change: Automatic forward/reverse by remote control or directly at projector.
Manual forward by means of slide changer.

Slide tray: for 80 slides 2 x 2 in. (5 x 5 cm).

Dimensions: approx. $4^3/_4$ x 10 x 15 in. (12 x 25 x 38 cm).

Weight: approx: 12 lbs. (5,6 kg) without slide tray.

Accessories: Transparent slide tray container with circular card index, power cable, remote control cable, remote control extension cable, carrying case, interchangeable lenses, slide frames.

P 37 autofocus

Type: Circular projector with multiple full automation.

Lens: 85 mm Rollei Projar f/2.8, alternatively 90 mm Rollei-S-Projar f/2.5, 70–120 mm Rollei-Vario-Projar f/3.5, 50 mm Rollei-Projar f/2.8 (focal lengths of 85, 90 and 70–120 mm for transparency sizes up to 24 x 36 mm, focal length of 50 mm for transparency sizes up to 18 x 24 mm).

Focusing: Fully-automatic by autofocus system; manual by turning lens.

Lighting system: 24 V, 150 W tungsten-halogen lamp with aspheric condenser, mirror and heat filter.

Voltage: According to model, fixed setting for 120 V or 220 V, or with voltage selector adjustable to 110, 120, 130, 220, 230, 240 V.

Electrical safety: USA and Canada protection class II; other countries protection class I; overheating protection by means of thermal circuit breaker.

Cooling: Fully-enclosed radial fan.

Vertical adjustment: 0–1 in. (0–25 mm).

Slide change: Fully-automatic forward by electronic interval timer at intervals of approx. 3 to 30 seconds; automatic forward/reverse by remote control or directly at projector;
Manual forward by means of slide changer.

Slide tray: for 80 slides 2 x 2 in. (5 x 5 cm).

Dimensions: approx. $4^3/_4$ x 10 x 15 in. (12 x 25 x 38 cm).

Weight: approx. 12 lbs. (5,6 kg) without slide tray.

Accessories: Transparent slide tray container with circular card index, power cable, remote control cable, remote control extension cable, carrying case, interchangeable lenses, slide frames.

Instructions rapides pour gens pressés

Mettre en place le magasin
Enlever le dôme transparent **1**. Sortir le bras **2** jusqu'à la butée. Mettre les diapositives en place, mais la tête en bas et inversées latéralement → fig. **A**. En utilisant le creux de manipulation, mettre en place le magasin **3** et le tourner jusqu'à enclenchement → fig. **B**. Insérer le bras **2** à fond, jusqu'à la butée → fig. **C**.

Raccorder les câbles
Vérifier (le cas échéant au sélecteur de tension **5**, à la surface inférieure de l'appareil), la concordance avec la tension du réseau → fig. **D**. Raccorder le câble de la télécommande **6** à la douille **7**, le câble du réseau **8** à la douille **9**. Mettre la lampe en circuit à l'aide du bouton rouge **10**.

Régler la netteté
Première diapositive: tourner l'objectif **11** à la main.
P 37 A: netteté ultérieure réglée à l'aide du commutateur **12** → fig. **E**.
P 37 autofocus: tout réglage ultérieur de la netteté s'effectue automatiquement.

Cadrage en hauteur
Appuyer sur la touche **13**: le réglage en hauteur est libéré,
relâcher la touche **13**, le réglage en hauteur est bloqué → fig. **F**.

Changement d'image
En avance à la main: au moyen du bras **2**,
en avance automatique: pression rapide sur bouton **14** ou **15**,
en arrière automatique: pression plus longue sur bouton **14** (ou **15** → fig. **G**).
Entièrement automatique (P 37 autofocus): tourner le bouton **16** vers la droite;
marche = à des intervalles de 30 à 3 secondes,
arrêt = 0 → fig. **H**.

Rollei P 37A · Rollei P 37 autofocus

Projecteurs à diapositives entièrement automatiques, design attrayant, appareils optiques et électroniques de haute précision pour la projection moderne des diapositives. D'un emploi extrêmement aisé et d'un entretien quasi nul.
Nous vous souhaitons beaucoup de joie lors de la projection de vos diapositives avec les nouveaux projecteurs Rollei.

Rollei-Werke Franke & Heidecke

Organes et fonctions

1 Dôme transparent
2 Bras à diapositives
3 Magasin
4 Ouverture d'accès pour transport du magasin
5 Sélecteur de tension
6 Câble de télécommande
7 Prise pour câble de télécommande
8 Câble de raccordement au réseau
9 Prise pour câble de réseau
10 Bouton-poussoir pour lampe de projection
11 Objectif
12 Commutateur pour télé-réglage de la netteté (seulement P 37 A)
13 Touche de cadrage en hauteur
14 Bouton-poussoir pour changement d'image
15 Bouton-poussoir pour télécommande du changement d'image
16 Bouton de réglage pour minuterie (seulement P 37 autofocus)
17 Cassette-magasin
18 Couvercle
19 Lampe de projection
20 Réflecteur
21 Lentille condensatrice asphérique AR
22 Ecran de protection calorifuge
23 Lentille condensatrice AV

Avant la projection

Mise en place du projecteur
Une base d'aplomb et bien horizontale sur un support solide ou une sellette de projection garantit des images stables. Une paroi-bibliothèque ou à rayonnages est naturellement l'idéal, puisqu'elle permet une installation à demeure, prête instantanément.
Le projecteur est à poser de telle manière que la surface frontale soit parallèle à l'écran, et que l'objectif coïncide à peu près avec le centre de ce dernier. Ceci évite toute déformation de l'image. Laisser derrière la paroi arrière du projecteur 5 cm de distance libre, pour faciliter la circulation de l'air de refroidissement. Pour la distance de projection et les dimensions de l'écran → le tableau page 30.

Chargement du magasin
Le magasin convient à toutes les diapositives jusqu'à 24 x 36 mm en cadres 5 x 5 cm de toutes marques.
Enlever le dôme transparent **1**. Sortir le bras **2** jusqu'à la butée. Dégager le magasin **3** en le levant vers le haut. En commençant par l'alvéole n°. 1, mettre en place les diapositives: tête en bas, latéralement inversées, l'émulsion de la pellicule dans le sens de la projection → fig. **A**. En utilisant le creux de manipulation, mettre en place le magasin **3** chargé → fig. **B**, et le tourner jusqu'à enclenchement sur l'alvéole n°. 1 à travers l'ouverture **4**. Replacer le dôme **1** en prenant soin que la plus grande des échancrures est dirigée vers l'arrière → fig. **C**.

Raccorder le projecteur
Vérifier si la tension du projecteur correspond à celle du réseau. Le cas échéant, régler le sélecteur de tension **5** (à la partie inférieure de l'appareil) sur la tension du réseau à l'aide d'une pièce de monnaie → fig. **D**.

Enficher le câble de télécommande **6** dans la prise **7**, la nervure dirigée vers le haut. Raccorder le câble du réseau **8** à la prise **9** et à la prise de courant du réseau même: le projecteur fonctionne.

La projection

Réglage du projecteur
Allumer la lampe en actionnant le bouton-poussoir rouge **10**. Engager le bras **2** jusqu'à la butée; la première diapositive est projetée et mise au point par tourner l'objectif **11** → fig. **E**.
Cadrage de l'image → fig. **F**: la touche **13** étant poussée, lever ou abaisser le projecteur jusqu'à ce que la hauteur correcte soit obtenue, puis lâcher la touche.
Les écarts latéraux sont compensés en déplaçant latéralement soit le projecteur, soit l'écran.

Mise au point de la netteté
Première mise au point à la main: tourner l'objectif **11**.

Réglage à la télécommande: Effectuer d'abord une première mise au point puis mettre au point à l'aide du commutateur **12** avec le modèle P 37 A; le modèle P 37 autofocus possède une mise au point automatique.

En utilisant une lentille à foyer réglable et en changeant la distance focale ou en changeant l'objectif ou encore en modifiant la distance de projection, il y a lieu d'effectuer une première mise au point, la correction étant effectuée comme il est dit plus haut.
Une première mise au point est toujours possible, même en cas de télécommande ou de la système autofocus.

Changement d'images
Changement d'image en avant à la main: Sortir le bras **2** jusqu'à la butée, puis l'enfoncer à nouveau.

Changement d'image automatique: en avant – pression très courte, en arrière – pression plus longue sur le bouton **14** (ou **15** → fig. **G**).

Changement entièrement automatique en avant (exclusivement pour le P 37 autofocus): mise en marche en tournant à droite le bouton **16** → fig. **H**. En tournant à fond à droite: les diapositives changent toutes les 3 secondes environ; en tournant lentement vers la gauche: le temps de projection augmente, jusqu'à maximum 30 secondes. Si l'on tourne à gauche jusqu'au point blanc, la minuterie de projection est arrêtée.

Projection de diapositives sans magasin: Sortir le bras jusqu'à la butée, insérer la diapositive entre les deux secteurs en V puis enfoncer le bras à nouveau.

Après la projection

Mettre la lampe hors circuit en appuyant sur le bouton rouge **10**. Sortir complètement le bras **2**. Laisser le projecteur quelques minutes en marche, pour qu'il puisse se refroidir, puis enlever la fiche de prise de courant. Replacer le magasin rempli dans la cassette **17**, hermétiquement à l'abri de la poussière → conseil ⑤.

Conseils pratiques

① **Ecran**
La qualité de l'écran détermine la qualité de la projection. Nous recommandons un écran carré pour la projection d'images en hauteur ou en largeur, ainsi qu'un dispositif tendeur pour obtenir une surface sans plis.
L'écran doit être bien d'équerre et parallèle à la surface frontale du projecteur. Le centre de l'écran doit être bien dans l'axe de l'objectif et à-peu-près 25 cm au-dessus de la hauteur des yeux des spectateurs.

② **Changement d'objectif**
Enlever l'objectif **11** en le dévissant vers l'avant. Après avoir nettoyé les lentilles, mettre en place l'objectif voulu.
Nous recommandons l'objectif vario-projar à distance focale variable; il permet la projection dans les locaux les plus divers, en outre il permet d'adapter les dimensions de l'image ou de la diapositive à celles de l'écran. S-Projar est un objectif de haute précision, qui répond aux exigences les plus sévères quant à la netteté de l'image → données techniques, page 13.

③ **Raccordement du magnétophone**
A cet effet, il y a lieu de prévoir un synchronisateur que vous trouverez dans le commerce, comme accessoire.
Raccorder ensuite le synchronisateur au magnétophone; raccorder le câble du synchronisateur à la douille **7**.

④ **La projection chez soi**
Faites un choix judicieux des vos diapositives et éliminez celles qui ne sont pas réussies. Mieux vaut qualité que quantité: limitez la projection à 160 images environ, en prévoyant une interruption lors du changement des magasins.

Posez vos câbles sans boucles ou nœuds coulants. Evitez les chausse-trapes. Ayez une lampe de réserve à portée de la main. Les images font bien plus d'effet lorsque leurs dimensions sont plus importantes. Choisissez donc l'écran le plus grand possible: de 125 x 125 cm à 160 x 160 cm pour une pièce normale. Une indication utile pour des pièces relativement petites: installez le projecteur dans la pièce à côté et projetez vos images par l'ouverture de la porte.
Après la projection de la dernière diapositive, n'allumez qu'une lumière adoucie, puis débranchez la lampe. Vous éviterez ainsi d'éblouir.

⑤ **Cassette-magasin**
La cassette-magasin est hermétiquement fermée à la poussière, et est donc un moyen idéal pour protéger les diapositives dans leur magasin.
Ouvrir la cassette **17** en tournant les deux moitiés vers la gauche, l'un par rapport à l'autre. La cassette se ferme lorsqu'on tourne les deux moitiés vers la droite, jusqu'à la butée.
Après avoir porté sur l'étiquette (fournie avec l'appareil) les indications nécessaires, il faut la coller à l'endroit prévu à cet effet. L'identification de chaque diapositive peut être portée sur le disque en carton fourni avec l'appareil. Nous recommandons la position verticale des cassette-magasins chargées.

⑥ **Projection continue**
Comme projection publicitaire dans un étalage ou au stand de la foire commerciale, le projecteur P 37 autofocus est vraiment idéal. Prévoir un espace d'au moins 5 cm derrière la paroi arrière du projecteur, pour la circulation de l'air de refroidissement. Ne pas poser le projecteur sur un support mou: les ouvertures d'aspiration de l'air de refroidissement sont situées à la surface inférieure de l'appareil et doivent demeurer dégagées.
La projection continue ne connait pratiquement d'autre limite que la durée de service de la lampe. Lorsque l'appareil s'échauffe au-delà des températures admissibles (par solarisation, par manque d'air de refroidissement, par sources de chaleur étrangères) le thermorégulateur met la lampe hors circuit (et en circuit après refroidissement).

⑦ **Remplacement de la lampe de projection**
Débrancher la lampe et laisser le projecteur quelques minutes en marche pour qu'il puisse se refroidir. Enlever d'abord la fiche de la prise de courant! Puis à l'aide d'une pièce de monnaie dévisser la vis du couvercle. Lever le couvercle **18**. Dégager la lampe usée vers la haute (s'il faut changer immédiatement en cours de projection, utiliser un chiffon humide). Laisser la nouvelle lampe dans sa gaine de protection, l'insérer dans sa douille jusqu'à la butée puis enlever la gaine (sans toucher la lampe avec les doigts). La douille-voleuse est réglée à l'usine; tout réglage subséquent est donc superflu. Replacer le couvercle et le revisser.

⑧ **Entretien**
Pour nettoyer le dispositif d'éclairage: enlever la fiche de prise de courant, ôter le couvercle de la lampe → conseil ⑦. Dégager vers le haut la lampe **19**, le réflecteur **20**, la lentille condensatrice asphérique **21** et le filtre anticalorique **22** → fig. **J**. Ces pièces ainsi que la lentille condensatrice fixe **23** installée à demeure et l'objectif **11** doivent être nettoyées avec un pinceau à poils, doux puis dégraissées au papier à lentille. Toutes les autres parties du projecteur n'ont pas besoin d'entretien.

Données techniques

P 37 A

Type: projecteur à magasin circulaire, entièrement automatique.

Objectif: Rollei-Projar 2,8/85 mm, échangeable contre Rollei-S-Projar 2,5/90 mm, Rollei-Vario-Projar 3,5/70–120 mm, Rollei-Projar 2,8/50 mm (distances focales 85, 90 et 70–120 mm pour formats de diapositives jusqu'à 24 x 36 mm, distance focale 50 mm pour formats de diapositives jusqu'à 18 x 24 mm).

Mise au point: Automatique par télécommande; manuelle en tournant l'objectif.

Système d'éclairage: Lampe halogène 24 V / 150 W, condensateur asphérique, miroir et filtre anticalorique.

Tension: Selon le modèle: ou bien fixe 120 V ou 220 Volt, ou bien commutable par sélecteur de tension sur 110, 120, 130, 220, 230, 240 Volt.

Protection électrique: Classe II: Etats-Unis et Canada; classe I: autres pays. Protection contre la surchauffe par thermostat.

Refroidissement: Par ventilateur radial sous gaine.

Ajustement en hauteur: De 0 à 25 mm.

Changement d'images: Automatique en avant et en arrière par télécommande ou sur l'appareil.
Manuellement en avant, par le bras.

Magasin: pour 80 diapositives 5 x 5 cm.

Dimensions: env. 12 x 25 x 38 cm.

Poids: env. 5,6 kg sans magasin.

Accessoires: Cassette-magasin transparente avec disque-carto-thèque, câble de raccordement au réseau, câble de télécommande, rallonge pour câble de télécommande, sacoche, objectifs inter-changeables, châssis-cadres pour diapositives.

P 37 autofocus

Type: Projecteur à magasin circulaire, avec plusieurs dispositifs entièrement automatiques.

Objectif: Rollei-Projar 2,8/85 mm, échangeable contre Rollei-S-Projar 2,5/90 mm, Rollei-Vario-Projar 3,5/70–120 mm, Rollei-Projar 2,8/50 mm (distances focales 85, 90 et 70–120 mm pour formats de diapositives jusqu'à 24 x 36 mm; distances focale 50 mm pour formats jusqu'à 18 x 24 mm).

Mise au point: Entièrement automatique par système autofocus; manuelle en tournant l'objectif.

Système d'éclairage: Lampe halogène 24 V / 150 Watt, condensateur asphérique, miroir et filtre anticalorique.

Tension: Selon le modèle: ou bien 120 Volt ou 220 Volt fixe, ou bien commutable par sélecteur de tension sur 110, 120, 130, 220, 230, 240 Volt.

Protection électrique: Classe II: Etats-Unis et Canada; classe I: autres pays. Protection contre la surchauffe par thermostat.

Refroidissement: Par ventilateur radial sous gaine.

Ajustement en hauteur: De 0 à 25 mm.

Changement d'images: Entièrement automatique en avant, par minuterie électronique avec une fréquence de 3 à 30 secondes environ;
automatique en avant et en arrière, par télécommande ou sur l'appareil;
manuellement en avant, par le bras.

Magasin: pour 80 diapositives 5 x 5 cm.

Dimensions: env. 12 x 25 x 38 cm.

Poids: env. 5,6 kg sans magasin.

Accessoires: Cassette-magasin transparente avec disque-cartothèque, câble de raccordement au réseau, câble de télécommande, rallonge pour câble de télécommande, sacoche, objectifs inter-changeables, châssis-cadres pour diapositives.

Corso accelerato frettolosi

Inserzione magazzino

Togliere la calotta trasparente **1**, estrarre il cursore delle diapositive **2** fino all'arresto. Infilare le diapositive capovolte e coi lati invertiti → figura **A**. Osservare l'apposito incavo, inserire e girare il magazzino **3** finché si blocca → figura **B**. Spingere il corsore **2** fino all'arresto → figura **C**.

Allacciamento cavo

Controllare la tensione di rete; se è previsto, osservare il cambiotensione **5** sul fondo dell'apparecchio → figura **D**. Allacciare il cavo del telecomando **6** alla presa **7**, cavo di rete **8** alla presa **9**. Inserire la lampada con il bottone rosso **10**.

Messa a fuoco

Prima diapositiva: girare a mano l'obiettivo **11**.
P 37 A: ulteriore messa a fuoco con interruttore a bilico **12** → figura **E**.
P 37 autofocus: ulteriore messa a fuoco automaticamente.

Centraggio immagine

Premere il tasto **13**: si libera la regolazione in altezza,
lasciare il tasto **13**: regolazione in altezza bloccata → figura **F**.

Cambio diapositive

Avanzamento manuale: mediante cursore **2**, avanzamento automatico: azionare brevemente il pulsante **14** o **15**,
ritorno automatico: azionare a lungo il pulsante **14** (o **15** → figura **G**).

Avanzamento completamente automatico (P 37 autofocus): girare verso destra il bottone **16**; inserzione = ca. 30 a 3 sec. di intervallo, disinserzione = 0 → figura **H**.

Rollei P 37A · Rollei P 37 autofocus

Proiettori per diapositive automatici di disegno moderno, apparecchi ottico-elettronici di precisione per le esigenze odierne: sicuro nel funzionamento, comodo nell'uso e semplice nella manutenzione.
Buon divertimento ed entusiasmanti proiezioni con i nuovi proiettori Rollei.

Rollei-Werke Franke & Heidecke

Parti e funzioni

1 Calotta trasparente
2 Cursore per diapositive
3 Magazzino
4 Finestrella di presa per trasporto magazzino
5 Cambiotensione
6 Cavo per telecomando
7 Presa per cavo telecomando
8 Cavo di rete
9 Presa per cavo di rete
10 Pulsante per lampada di proiezione
11 Obiettivo
12 ○ Interruttore a bilico per messa a fuoco con telecomando
13 Tasto per regolazione in altezza
14 Pulsante per proiezione
15 Pulsante per proiezione con telecomando
16 * Bottone girevole per temporizzatore
17 Cassetta portamagazzino
18 Coperchio
19 Lampada di proiezione
20 Specchio
21 Lente del condensatore asferico posteriore
22 Filtro atermico
23 Lente del condensatore anteriore

○ solo per P 37 A
* solo per P 37 autofocus

Prima della proiezione

Installazione del proiettore
Una posizione stabile e orizzontale su un appoggio solido, senza che occorra un apposito tavolo da proiezione, assicura una buona stabilità dell'immagine. Una parete armadio o uno scaffale sono il posto ideale per conservare il proiettore sempre pronto per l'uso.

Installare il proiettore in modo che il suo lato frontale sia parallelo allo schermo e l'obiettivo si trovi all'altezza del centro schermo – in tal modo l'immagine non verrà deformata. Dietro alla parte posteriore del proiettore, lasciare ca. 5 cm d'aria per la ventilazione. Distanza di proiezione a grandezza immagine → tabella a pagina 30.

Carica del magazzino
Si può caricare qualsiasi diapositiva fino al formato 24 x 36 mm di qualsiasi tipo di cornicette 5 x 5 cm.
Togliere la calotta trasparente **1**. Estrarre il cursore **2** fino all'arresto. Togliere verso l'alto il magazzino **3**. Introdurre le diapositive incominciando dalla fessura 1 del magazzino: capovolte e coi lati invertiti (col lato emulsionato rivolto verso lo schermo) → figura **A**. Osservare l'apposito incavo, inserire il magazzino **3** pieno → figura **B** e bloccarlo sulla fessura **1** girando la finestrella di presa **4**. Montare la calotta trasparente **1** in modo che l'apertura grande sia rivolta verso il lato posteriore → figura **C**.

Allacciamento del proiettore
Verificare se il proiettore è regolato sulla tensione di rete. Se è previsto, commutare il cambiotensione **5** (sul fondo dell'apparecchio) sulla tensione di rete, usando una moneta → figura **D**. Inserire il cavo per telecomando **6**, con la costola verso l'alto, nella presa **7**. Allacciare il cavo di rete **8** alla presa **9** e alla presa di rete: il proiettore è in funzione.

La proiezione

Regolazione del proiettore
Inserire la lampada premendo il pulsante rosso **10**. Spingere il cursore **2** fino all'arresto, viene proiettata la prima diapositiva e messa a fuoco girando l'obiettivo **11** → figura **E**.
Regolazione in altezza dell'immagine – figura **F**: con tasto **13** premuto, alzare o abbassare il proiettore e quindi lasciare il tasto. Eventuali scentrature laterali vanno corrette spostando il proiettore o lo schermo.

Messa a fuoco dell'immagine
Regolazione base a mano: girare l'obiettivo **11**.

Con telecomando: effettuare prima la regolazione base, quindi ulteriore messa a fuoco, eventualmente necessaria, nel P 37 A mediante interruttore a bilico **12**, nel P 37 autofocus automaticamente.

Variazioni della distanza focale con obiettivo vario, nonché cambio dell'obiettivo e variazione della distanza di proiezione, richiedono una nuova regolazione base. La regolazione base può essere effettuata in qualsiasi momento, anche con telecomando o sistema autofocus.

Cambio delle diapositive
Cambio manuale in avanti: estrarre il cursore **2** fino all'arresto e riinfilarlo fino all'arresto.

Cambio automatico: in avanti – breve pressione, indietro lunga pressione sul pulsante **14** (o **15** → figura **G**).

Cambio continuo automatico in avanti (solo per P 37 autofocus): inserzione girando verso destra il bottone **16** → figura **H**. Girare fino all'arresto verso destra: cambio diapositive con ca. 3 sec. d'intervallo; girare verso sinistra: prolungo dell'intervallo fino a ca. 30 sec; girare fino all'arresto sinistro sul punto bianco: temporizzatore disinserito.

Proiezione singola senza magazzino: tirare il cursore fino all'arresto, infilare la diapositiva fra gli incavi a V. Riinfilare il cursore fino all'arresto.

Dopo la proiezione

Disinnestare la lampada premendo il pulsante rosso **10**, estrarre completamente il cursore **2**. Lasciar funzionare ancora per alcuni minuti il proiettore affinché si raffreddi. Conservare il magazzino pieno nella cassetta a chiusura ermetica **17** → consiglio ⑤.

Consigli pratici

① Schermo
esso è condeterminante per la qualità di proiezione. Consigliabile: formato quadro per la proiezione di diapositive a formato verticale o orrizzontale senza perdita in grandezza, tenditore per superficie senza pieghe.
Installare lo schermo verticalmente e parallelo al piano frontale del proiettore, centro schermo all'altezza dell'obiettivo e ca. 25 cm al di sopra degli occhi degli spettatori.

② Cambio dell'obiettivo
Togliete l'obiettivo **11** dal davanti, introdurre l'obiettivo di ricambio dopo aver pulito le superfici esterne della lente.
Il Vario-Projar con distanza focale regolabile, è consigliabile sia per proiezioni in locali di grandezze diverse che per un comodo addattamento della grandezza dell'immagine o della diapositiva al formato dello schermo.
Il S-Projar, un obiettivo di altissima qualità, assicura la massima nitidezza → dati tecnici a pagina 19.

③ Collegamento del registratore magnetico
Per questo occorre un generatore di impulsi che si trova in commercio come accessorio per registratori magnetici.
Applicare il generatore di impulsi al registratore magnetico, allacciare il cavo del generatore alla presa **7**.

④ Proiezione di diapositive in casa
Selezionare le diapositive scartando quelle malriuscite. Limitarne il numero: un massimo di circa 160 diapositive con una pausa al cambio del magazzino.
Posare il cavo senza anse o pieghe – evitare ogni pericolo di inciampare. Tener pronta una lampada di ricambio.
L'immagine migliora aumentandone la grandezza, quindi scegliere uno schermo di dimensioni sufficienti – circa 125 x 125 cm fino a 160 x 160 cm per locali normali. Suggerimento per locali piccoli: installare il proiettore nel vano adiacente e proiettare attraverso la porta aperta.
Dopo la proiezione della ultima diapositiva, inserire prima un'illuminazione smorzata, poi spegnere la lampada – in tal modo si evita un abbagliamento.

⑤ Cassetta portamagazzino
a tenuta di polvere e quindi consigliabile per conservare magazzini caricati con diapositive.
Aprire la cassetta **17** girando le due metà verso sinistra, l'una verso l'altra; chiudere la cassetta girando verso destra fino all'arresto.
Le etichette adesive fornite in dotazione vanno incollate nell'apposito campo dopo averle compilate, la contraddistinzione delle singole diapositive andrà opportunamente scritta sulla carta circolare fornita in dotazione. Raccommandiamo di tenere in posizione verticale la cassetta piena.

⑥ Proiezione continua
ad esempio per pubblicità in vetrine o in fiera: i proiettori P 37 autofocus sono ideali per questi scopi.
Lasciare almeno 5 cm di spazio per ventilazione dietro al pannello posteriore del proiettore. Non appoggiare il proiettore su un fondo morbido, i fori di aspirazione per l'aria di raffreddamento sul fondo dell'apparecchio, devono rimanere liberi.
Il funzionamento continuo è praticamente limitato solo dalla durata della lampada. In caso di riscaldamento eccessivo (per raggi solari, mancanza aria di raffreddamento, fonte di calore estranea), il termointerruttore incorporato spegne (e inserire, dopo raffredare) la lampada.

⑦ Sostituzione lampada
Disinnestare la lampada e lasciar funzionare ancora per alcuni minuti il proiettore affinché si raffredi. Estrarre la spina dalla rete! Allentare la vite coperchio con una moneta, levare il coperchio **18**. Sfilare la lampada **19** consumata (per levarla subito usare un panno o simile) → figura **J**. Introdurre fino all'arresto la lampada di ricambio con la guaina di protezione (!), solo ora togliere la guaina di protezione (mai toccare l'ampolla della lampada a mani nude). Il portalampada è stato registrato in fabbrica, non abbisogna di messa a punto. Applicare il coperchio e avvitarlo.

⑧ Manutenzione
Per pulire l'impianto d'illuminazione: estrarre la spina dalla rete, svitare il coperchio → consiglio ⑦. Estrarre dall'alto la lampada **19**, lo specchio **20**, la lente asferica **21** e il filtro atermico **22** → figura **J**. I predetti pezzi, nonché la lente fissa **23**, e l'obiettivo **11** vanno puliti con un pennello di crine morbido e poi con carta per lenti. Il proiettore non abbisogna di ulteriore manutenzione.

Dati tecnici

P 37 A

Tipo: proiettore a magazzino circolare con comando completamente automatico.

Obiettivo: Rollei-Projar 2,8/85 mm, intercambiabile con Rollei-S-Projar 2,5/90 mm, Rollei-Vario-Projar 3,5/70–120 mm, Rollei-Projar 2,8/50 mm (distanza focale 85, 90 e 70–120 mm per diapositive di formato a 24 x 36 mm, distanza focale 50 mm per diapositive di formato a 18 x 24 mm).

Messa a fuoco: automatica mediante telecomando; manuale girando l'obiettivo.

Illuminazione: lampada allo iodio 24 V / 150 W, condensatore asferico, specchio e filtro atermico.

Tensione: a seconda dell'esecuzione, regolazione invariabile a 120 V o 220 V, o commutabile con cambiotensione a 110, 120, 130, 220, 230, 240 V.

Protezione elettrica: USA e Canada classe II, altre nazioni classe I; protezione contro surriscaldamento mediante termointerruttore.

Raffreddamento: ventilatore radiale protetto.

Regolazione in altezza: 0 a 25 mm.

Cambio diapositive: automatico avanti/indietro mediante telecomando o all'apparecchio;
manuale avanti mediante cursore.

Magazzino: per 80 diapositive 5 x 5 cm.

Dimensioni: ca. 12 x 25 x 38 cm.

Peso: ca. 5,6 kg senza magazzino.

Accessori: cassetta portamagazzino trasparente con scheda circolare, cavo allacciamento a rete, cavo per telecomando, cavo di prolungamento per telecomando, valigetta per trasporto, obiettivi di ricambio, cornicette per diapositive.

P 37 autofocus

Tipo: proiettore a magazzino circolare con comando completamente automatico multiplo.

Obiettivo: Rollei-Projar 2,8/85 mm, intercambiabile con Rollei-S-Projar 2,5/90 mm, Rollei-Vario-Projar 3,5/70–120 mm, Rollei-Projar 2,8/50 mm (distanza focale 85, 90 e 70–120 mm per diapositive di formato a 24 x 36 mm, distanza focale 50 mm per diapositive di formato a 18 x 24 mm).

Messa a fuoco: automatica mediante sistema autofocus; manuale girando l'obiettivo.

Illuminazione: lampada allo iodio 24 V / 150 W, condensatore asferico, specchio e filtro atermico.

Tensione: a seconda dell'esecuzione, regolazione invariabile a 120 V o 220 V, o commutabile con cambiotensione a 110, 120, 130, 220, 230, 240 V.

Protezione elettrica: USA e Canada classe II, altre nazioni classe I; protezione contro surriscaldamento mediante termointerruttore.

Raffreddamento: ventilatore radiale protetto.

Regolazione in altezza: 0 a 25 mm.

Cambio diapositive: completamente automatico in avanti mediante temporizzatore elettronico, con intervalli da ca. 3 a 30 sec.;
automatico avanti/indietro mediante telecomando o all'apparecchio; manuale mediante cursore.

Magazzino: per 80 diapositive 5 x 5 cm.

Dimensioni: ca. 12 x 25 x 38 cm.

Peso: ca. 5,6 kg senza magazzino.

Accessori: cassetta portamagazzino trasparente con scheda circolare, cavo allacciamento a rete, cavo per telecomando, cavo di prolungamento por telecomando, valigetta per trasporto, obiettivi di ricambio, cornicette per diapositive.

Curso rápido para apresurados

Colocar el portadiapositivas

Retirar la cubierta transparente **1**, jalar el transportador de diapositivas **2** hasta el tope. Colocar las diapositivas de cabeza y al revés → fig. **A**. Nótese la cavidad de sostén, colocar y girar el portadiapositivas **3** hasta su enclavamiento → fig. **B**, introducir el transportador de diapositivas **2** hasta el tope → fig. **C**.

Enchufar los cables

Revisar la corriente de la red; en caso dado, tomar consideración el selector de voltaje **5** en el piso del aparato → fig. **D**. Enchufar el cable para el control remoto **6** en el contacto **7**, el cable de la red **8** en el contacto **9**. Encender la lámpara mediante el botón rojo **10**.

Ajustar el enfoque

Primera diapositiva: girar el objetivo **11** a mano.
P 37 A: regulación posterior de enfoque mediante conmutador **12** → fig. **E**.
P 37 autofocus: posterior regulación automática de enfoque.

Ajuste de imágen

Oprimir la tecla **13**: ajuste de elevación libre,
soltar la tecla **13**: ajuste de elevación enclavada → fig. **F**.

Cambio de imágenes

Avance a mano mediante el transportador **2**,
avance automático: oprimir cortamente el botón **14** o **15**,
retroceso automático: oprimir largamente el botón **14** (o **15** → fig. **G**).

Totalmente automático (P 37 autofocus): girar el botón **16** hacia la derecha; marcha = intervalo aprox. de 30 a 3 segundos, para = 0 → fig. **H**.

Rollei P 37A · Rollei P 37 autofocus

Proyectores para diapositivas totalmente automáticos y de diseño moderno, aparatos óptico-electrónicos de precisión para las proyecciones de hoy de diapositivas: de confianza en el funcionamiento, cómodos en el uso y modestos en el mantenimiento. Les deseamos mucho agrado al proyectar sus diapositivas con los nuevos proyectores Rollei.

Rollei Werke Franke & Heidecke.

Componentes y función

1 Cubierta transparente
2 Transportador de diapositivas
3 Portadiapositivas
4 Ventanilla de agarre para transporte del portadiapositivas
5 Selector de voltaje
6 Cable para control remoto
7 Contacto para cable de control remoto
8 Cable de corriente de la red
9 Contacto para cable de corriente de la red
10 Botón de presión para lámpara de proyección
11 Objetivo
12 ° Conmutador para enfocar a control remoto
13 Tecla para ajuste de elevación
14 Botón de presión para cambio de imágenes
15 Botón de presión para cambio de imágenes a control remoto
16 * Botón giratorio para mecanismo intervalador
17 Caseta del portadiapositivas
18 Tapa
19 Lámpara de proyección
20 Espejo
21 Lente condensadora anesférica trasera
22 Filtro protector contra el calor
23 Lente condensadora delantera

° sólo P 37 A
* sólo P 37 autofocus

Antes de la proyección

Montar el proyector
Una posición horizontal fuerte sobre una base sólida o una mesa especial para proyecciones asegura firmeza de proyección. Una estantería o armario de pared es ideal para el montaje de proyección permanente.
Colocar el proyector de tal manera que quede el frente paralelo a la pantalla y el objetivo al centro de la misma, así se obtiene una imagen ortoscópica. Dejar detrás de la pared posterior del proyector un espacio libre de aprox. 5 cm para aire refrigerante. Distancia de proyección y tamaño de imagen → tabla en la página 30.

Llenado del portadiapositivas
Se pueden emplear toda clase de diapositivas hasta el tamaño de 24 x 36 mm con montura de 5 x 5 cm que se vende en el comercio. Retirar la cubierta transparente **1**, jalar el transportador **2** hasta el tope. Alzar el portadiapositivas **3**. Introducir las diapositivas en las ranuras del portadiapositivas, empezando por la número 1: de cabeza y al revés (con el lado de la vista en dirección de proyección) → fig. **A**. Nótese la cavidad de sostén, colocar el portadiapositivas **3** lleno → fig. **B** y enclavarlo en la ranura 1 mediante giro en la ventanilla de agarre **4**. Colocar la cubierta transparente **1** de tal manera que el recorte grande apunte hacia atrás → fig. **C**.

Enchufar el proyector
Revisar, si la corriente de la red coincide con el voltaje indicado. En caso dado, enclavar el selector de voltaje **5** (en el piso del aparato) mediante una moneda, haciéndolo coincidir con la corriente de la red → fig. **D**.
Introducir el cable para control remoto **6** con el saliente hacia arriba en el contacto **7**. Enchufar el cable de corriente de línea **8** en el contacto **9** y conectar la clavija a la corriente de línea: el proyector marcha.

La proyección

Conectar el proyector
Encender la lámpara oprimiendo el botón rojo **10**. Introducir el transportador **2** hasta el tope, se proyecta la primera diapositiva y se enfoca mediante el giro del objetivo **11** → fig. **E**. Ajustar la altura de la imagen → fig. **F**: manteniendo oprimida la tecla **13**, elevar o bajar el proyector y soltar nuevamente la tecla. Compensar diferencias laterales corriendo ya sea el proyector o la pantalla.

Ajustar el enfoque
Posición fundamental a mano: girar el objetivo **11**.

A control remoto: primero instalar la posición fundamental, a continuación regular en caso necesario el enfoque de P 37 **A** mediante el conmutador **12**, en el P 37 autofocus sucede automáticamente.

La variación del enfoque, así como el cambio de objetivo y la diferencia en la distancia de proyección requieren una nueva posición fundamental. La posición fundamental puede alcanzarse también a control remoto en todo momento o con sistema autofocus.

Cambio de imágenes
Cambio de imágenes de avance a mano: sacar el transportador **2** e introducirlo nuevamente hasta el tope.

Cambio de imágenes automático: avanzar opresión corta, retroceso opresión larga del botón **14** (o **15** → fig. **G**).

Cambio constante con intervalador (sólo P 37 autofocus): Encender girando, hacia la derecha el botón **16** → fig. **H**. Girar hacia la derecha a tope: cambio de imágenes en un intervalo aproximado de 3 segundos; girar hacia la izquierda: el intervalo se alarga hasta aproximadamente 30 segundos; girar a tope hasta el punto blanco: el intervalador se desconecta.

Proyección individual sin portadiapositivas: jalar el transportador **2** hasta el tope, colocar diapositiva entre los recortes en V. Introducir el transportador hasta el tope.

Después de la proyección

Apagar la lámpara oprimiendo el botón rojo **10**, jalar el transportador **2** hasta afuera. Dejar el proyector todavía unos minutos en marcha para su enfriamiento, luego sacar la clavija de la corriente de la red. Guardar el portadiapositivas lleno en la caseta hermética al polvo **17** → consejo ⑤.

Consejos para la práctica

① **Pantalla**
es también decisiva para la calidad de proyección. Recomendable: tamaño cuadrado para la proyección de diapositivas de formato alto y oblongo sin pérdida de tamaño; dispositivo tensor para una superficie libre de pliegues. Colocar la pantalla verticalmente y paralela al frente del proyector. El centro de la pantalla al centro del objetivo y aproximadamente 25 cm sobre la altura de los ojos del público.

② **Cambio de objetivo**
Desatornillar el objetivo **11** hacia el frente, introducir el objetivo a cambiar después de limpiar las superficies exteriores de las lentes.
El Vario-Projar con distancia focal variable es tan recomendable para la proyección en recintos de diferente tamaño, como para la cómoda adaptación del tamaño de la imágen o diapositiva al formato de la pantalla. El S-Projar, como objetivo de alta eficacia, satisface las exigencias especiales de enfoque → datos técnicos página 25.

③ Acoplar la grabadora magnética
Para esto es necesario un impulsador que en el comercio del ramo se conoce bajo el nombre de accesorio para grabadora magnética. Anexar el impulsador a la grabadora magnética, conectar el cable del impulsador en el contacto **7**.

④ Exhibición de diapositivas en casa
Escoger antes las diapositivas y retirar las mal logradas. Limitar el número a una cantidad razonable: aproximadamente 160 diapositivas como máximo con una pausa para el cambio de portadiapositivas.
Tender el cable sin dobleces o pliegues-evitar trabas para los piés. Mantener a mano la lámpara de repuesto.
La impresión de la imagen mejora esencialmente al aumentar su tamaño, por esto escoger una pantalla suficientemente grande, aproximadamente 125 x 125 cm hasta 160 x 160 cm en recintos normales. Consejo para espacios pequeños: instalar el proyector junto a un cuarto y proyectar a través de la puerta abierta. Después de la exhibición de la última diapositiva encender primero la luz ténue de la habitación, luego apagar la lámpara de proyección así se evita el efecto de deslumbramiento.

⑤ Caseta del portadiapositivas
es absolutamente hermética al polvo y por eso muy recomendable para guardar las diapositivas en el portadiapositivas cargado.
Abrir la caseta **17** mediante giro hacia la izquierda de las dos mitades contrarias; cerrar la caseta mediante giro hacia la derecha hasta el tope.
Pegar las etiquetas autosujetantes adjuntas en el espacio previsto para ello, después de haberlas rotulado, la rotulación individual de las diapositivas se posibilita mediante la tarjeta redonda que se adjunta. Se recomienda la posición vertical del portadiapositivas cargado.

⑥ Proyección sin fin
por ejemplo para fines publicitarios en el aparador o en el puesto de exposición: los proyectores P 37 autofocus son verdaderamente ideales para estos fines.
Dejar detrás de la pared posterior del proyector un espacio mínimo para aire refrigerante de 5 cm. No colocar el proyector sobre una base blanda, los orificios de absorción de aire en el fondo del aparato deben quedar libres. A la proyección contínua la limita prácticamente sólo la duración de encendido de la lámpara. En caso de sobrecalentamiento (por rayos solares, escaséz de aire refrigerante, fuentes de calor ajenas), el protector térmico integrado desconecta la lámpara de proyección (y conecta nuevamente después de enfriarse).

⑦ Cambio de lámpara
Encender la lámpara. Dejar el proyector todavía unos minutos en marcha para su enfriamento. ¡Extraer el enchufe de corriente de la red! Aflojar el tornillo de la tapa mediante una moneda, desmontar la tapa **18**. Jalar la lámpara desgastada **19** hacia arriba → fig. **J** (en caso de cambio inmediato con ayuda de un trapo o similar). Enchufar la lámpara de repuesto con su funda protectora puesta (¡!) hasta el tope, apenas entonces retirar la funda protectora (no tocar con los dedos el bulbo de la lámpara). El enchufe tiene ajuste de fábrica, no es necesario ajustar posteriormente. Montar la tapa y atornillarla.

⑧ Mantenimiento y cuidado
Para limpiar la instalación de iluminación: desconectar el enchufe de corriente de la red, desatornillar la tapa → consejo ⑦. Jalar hacia arriba: lámpara **19**, espejo **20**, lente condensadora anesférica **21** y filtro protector del calor **22** → fig. **J**. Despolvar estas piezas con un pincel blando de cabello, así como la lente condensadora **23** integrada fíjamente y el objetivo **11**, limpiar a continuación con papel para lentes. En lo restante, está el proyector libre de mantenimiento.

Datos técnicos

P 37 A

Tipo: proyector de portadiapositivas circular con sistema totalmente automático.

Objetivo: Rollei-Projar 2,8/85 mm, intercambiable por Rollei-S-Projar 2,5/90 mm, Rollei-Vario-Projar 3,5/70–120 mm, Rollei-Projar 2,8/50 mm (distancia focal 85, 90 y 70–120 mm para formatos de diapositivas hasta 24 x 36 mm, distancia focal 50 mm para formatos de diapositivas hasta 18 x 24 mm.

Ajuste de enfoque: automático a control remoto, a mano mediante giro en el objetivo.

Sistema de iluminación: lámpara de halógeno de 24 V/150 W, condensador anesférico, espejo y filtro de protección de calor.

Voltaje: según clase de construcción, acondicionado fijamente para 120 V o 220 V, o conmutable para 110, 120, 130, 220, 230, 240 V con selector de voltaje.

Seguridad eléctrica: protección de clase II, E.E.U.U. y Canadá; otros países protección I, protección contra sobrecalentamiento mediante interruptor térmico.

Refrigeración: ventilador radial blindado.

Ajuste de altura: de 0 a 25 mm.

Cambio de imágenes: avance y retroceso automáticos mediante control remoto o directamente en el aparato;
avance a mano a través del transportador.

Portadiapositivas: para 80 diapositivas de 5 x 5 cm.

Medidas: 12 x 25 x 38 cm aprox.

Peso: 5,6 kg aprox., sin portadiapositivas.

Accesorios: caseta para portadiapositivas con tarjetero circular, cable para corriente de línea, cable de control remoto, extensión para el cable de control remoto, talega para el transporte, objetivos para intercambiar, monturas para diapositivas.

P 37 autofocus

Tipo: proyector de portadiapositivas circular con sistema totalmente automático múltiple.

Objetivo: Rollei-Projar 2,8/85 mm, intercambiable por Rollei-S-Projar 2,5/90 mm, Rollei-Vario-Projar 3,5/70–120 mm, Rollei-Projar 2,8/50 mm (distancia focal 85, 90 y 70–120 mm para formatos de diapositivas hasta 24 x 36 mm, distancia focal 50 mm para formatos de diapositivas hasta 18 x 24 mm).

Ajuste de enfoque: totalmente automático mediante el sistema autofocus; a mano mediante giro en el objetivo.

Sistema de iluminación: lámpara de halógeno de 24 V / 150 W, condensador anesférico, espejo y filtro de protección de calor.

Voltaje: según clase de construcción, acondicionado fijamente para 120 V o 220 V, o conmutable para 110, 120, 130, 220, 230, 240 V con selector de voltaje.

Seguridad eléctrica: protección de clase II, E.E.U.U. y Canadá; otros países protección I, protección contra sobrecalentamiento mediante interruptor térmico.

Refrigeración: ventilador radial blindado.

Ajuste de altura: de 0 a 25 mm.

Cambio de imágenes: de avance totalmente automático mediante intervalador electrónico con intervalos aproximados desde 3 hasta 30 segundos;
avance y retroceso automáticos mediante control remoto o directamente en el aparato;
avance a mano a través del transportador.

Portadiapositivas: para 80 diapositivas de 5 x 5 cm.

Medidas: 12 x 25 x 38 cm aprox.

Peso: 5.6 kg aprox. sin portadiapositivas.

Accesorios: caseta para portadiapositivas con tarjetero circular, cable para corriente de línea, cable de control remoto, extensión para el cable de control remoto, talega para el transporte, objetivos para intercambiar, monturas para diapositivas.

Spoedcursus voor haastige lezers

Magazijn inzetten Cellophaankap **1** afnemen, diaschuiver **2** tot aan de stop uittrekken. Dias op hun kop staande en met verwisselde zijden inzetten → afb. **A**. Magazijn **3** inzetten (let op de greepkuil) en tot aan de klinkstop draaien → afb. **B**. Diaschuiver **2** tot aan de stop inschuiven → afb. **C**.

Kabel aansluiten Netspanning controleren; zó aanwezig, let op de spanningkiezer **5** aan de bodem van het projector → afb. **D**. Afstandsbedieningskabel **6** aan ingang **7** aansluiten, stroomnetkabel **8** aan ingang **9**. Projectorlamp met de rode knop **10** inschakelen.

Scherpte instellen Dia No. 1 door hand: objectief **11** draaien.
P 37 A: verdere scherpteinstelling door wip **12** → afb. **E**,
P 37 autofocus: verdere scherpteinstelling automatisch.

Beeld richten Toets **13** drukken; hoogteverstelling vrij,
toets **13** loslaten: hoogteverstelling aangehouden → afb. **F**.

Diawisseling door hand naar voren: met diaschuiver **2**,
automatisch naar voren: kort op knop **14** of **15** drukken,
automatisch naar achteren: lang op knop **14** of **15** drukken (→ afb. **G**).

Geheel automatisch naar voren (P 37 autofocus): knop **16** naar rechts draaien; ingeschakeld = ca. 30 à 3 sec. afstand, uitgeschakeld = 0 → afb. **H**.

Rollei P 37A · Rollei P 37 autofocus

Volledig automatische diaprojectoren van modern design, toestellen met de meeste optisch-electronische nauwkeurigheid voor de diaprojectie van heden: betrouwbaar van functie, komfortabel in het gebruik, en eenvoudig van onderhoud.
Wij wensen U veel genoegen met projecteren van Uw dias met de nieuwe Rollei-projectoren.

Rollei-Werke Franke & Heidecke

Afzonderlijke delen en functies

1 Cellophaankap
2 Diaschuiver
3 Magazijn
4 Greepgeraamte voor magazijntransport
5 Spanningkiezer
6 Afstandsbedieningskabel
7 Ingang voor afstandsbedieningskabel
8 Stroomnetkabel
9 Ingang voor stroomnetkabel
10 Drukknop voor projectorlamp
11 Objectief
12 ° Wip voor scherpteinstelling met afstandsbediening
13 Toets voor hoogteverstelling
14 Drukknop voor beeldwisseling
15 Drukknop voor beeldwisseling met afstandsbediening
16 * Draaiknop voor uurwerkschakelaar
17 Magazijnchassis
18 Deksel
19 Projectorlamp
20 Spiegel
21 Achterste asferische condensorlens
22 Warmtebeschuttingsfilter
23 Voorste condensorlens

° alléén P 37 A
* alléén P 37 autofocus

Vóór het begin van projectie

Projector opstellen

Goede, stevige horizontale plaats op soliede onderlaag of op speciale projectietafel, om zeker te zijn dat het beeld vast staat. Een doorgaande muurkast of muurboekenplank is het ideale voor steeds vertoonbereide opstelling.

Projector zò opstellen dat de voorzijde parallel aan het beeldvlak komt terwijl de objectief op de hoogte van het centrum van het beeldvlak staat: het beeld wordt dan vrij van deformaties. Achter de achterzijde van de projector dient een afstand voor de koelingslucht van ca. 5 cm te worden gelaten. Voor projectieafstand en beeldgrootte → Tabel blz. 30.

Magazijn vullen

Bruikbaar zijn alle dias tot formaat 24 x 36 mm in lijsten naar keuze, 5 x 5 cm.

Cellophaankap **1** afnemen, diaschuiver **2** tot aan de stop eruit trekken. Magazijn **3** naar boven ontnemen. Dias bij magazijnsleuf 1 beginnend inzetten: op hun kop staande en achterstevoren (d. w. z. filmzijde naar de projector) → afb. **A**. Let op de greepkuil, het gevulde magazijn **3** inzetten → afb. **B** en inklinken in sleuf 1 door draaien in het greepgeraamte **4**. Cellophaankap **1** zò opzetten dat de grote opening naar achteren wijst → afb. **C**.

Projector aansluiten

Controleren dat de netspanning met de spanning zòals aan de projector aangegeven overeenkomt. Zó aanwezig, spanningskiezer **5** (aan de bodem van het toestel) met hulp van een geldstuk op de netspanning doen inklinken → afb. **D**.

Afstandsbedieningskabel **6** met de kam naar boven in ingang **7** inzetten. Stroomnetkabel **8** aan ingang **9** en aan de netstekkerdoos aansluiten: de projector begint te lopen.

Projectie

Projector richten

Lamp inschakelen door op het rode knop **10** te drukken. Diaschuiver **2** tot aan de stop naar binnen schuiven; het eerste beeld wordt vertoond en door draaien aan het objectief **11** scherp ingesteld → afb. **E**.

Beeldhoogte verstellen → afb. **F**: toets **13** drukken, projector hooger of lager verstellen, dan toets weer loslaaten.

Zijdelingse afwijkingen door doelmatig verzetten van de projector of van het beeldvlak corrigeren.

Beeldscherpte instellen

Grondinstelling door hand: objectief **11** draaien.

Door afstandsbediening: vooraf grondinstelling vinden, dan evtl. vereisde scherpteinstelling met wip **12** (P 37 A) of volledig automatisch (P 37 autofocus).

Voor verandering van puntafstand van de vario-objectief alsmede voor het verwisseling van objectief of verandering van projectieafstand is een nieuwe grondinstelling vereist. De grondinstelling kan steeds, ook met afstandsbediening of autofocus-systeem, geschieden.

Beeldverwisseling

Verwisseling door hand naar voren: diaschuiver **2** tot aan de stop eruit trekken en dan weer tot aan de stop naar binnen schuiven.

Automatische verwisseling: naar voren – korte druk; naar achteren – lange druk op knop **14** (of **15** → afb. **G**).

Geheel automatische verwisseling (alléén P 37 autofocus): inschakelen door het knop **16** naar rechts te draaien → afb. **H**. Draaien naar rechts tot aan de stop: diaverwisseling met ca. 3 sec. afstand; draaien naar links: verlenging van de afstand tot ca. 30 sec.; draaien naar links tot aan de stop op witte punt: uurwerkschakelaar uitgeschakeld.

Enkele projectie zonder magazijn: diaschuiver tot aan de stop uittrekken; dia tussen de V-vormige openingen inzetten, diaschuiver tot aan de stop binnenschuiven.

Einde van projectie

Lamp uitschakelen door het rode knop **10** te drukken; diaschuiver **2** geheel eruit trekken. Projector dient not enige minuten door te lopen om af te koelen; dan netstekker eruit trekken. Het gevulde magazijn in het stofdichte chassis **17** bewaren → tip ⑤.

Tips voor de practijk

① Beeldvlak

is van groot belang voor de beeldkwaliteit. Aantebevelen: vierkant formaat foor de projectie van dias in hoog- en dwarsformaat zonder grootteverlies; spaninrichting om de oppervlakte vrij van rimpels te houden.

Beeldvlak vertikaal en parallel met de voorzijde van de projector plaatsen. Het midden van het beeldvlak dient op de hoogte van het objectief to komen, en wel ca. 25 cm boven ooghoogte van de beschouwer.

② Objectief verwisselen

Objectief **11** losdraaien. Wisselobjectief inzetten na eerst de buitenste lensen te hebben afgeveegd.

Aantebevelen: Vario-Projar met veranderlijke puntafstand zòwel voor projecteren in verscheiden grote ruimten dan ook voor makkelijke aanpassing van de beeld- of diagrootte aan het formaat van het beeldvlak. Voor bijzondere eisen aan de beeldscherpte aanbevolen: Projar-S als objectief van de hoogste kwaliteit → technische gegevens.

③ Bandrecorder aansluiten

Hiervoor is een impulsiemodulator vereist, door de vakhandel als accessoire voor bandrecorders verkrijgbaar.

Impulsiemodulator aan de bandrecorder aanzetten; impulsiemodulatorkabel aan ingang **7** aansluiten.

④ Diavertoning thuis

Dias eerst voorsorteren; slechte dias afzonderen. Aantal dias op een geschikte grootte beperken: niet meer dan ca. 160 dias met een pauze voor magazijnverwisseling.

Kabel zonder lussen of kinken leggen – «voetvallen» voorkomen.

Reservelamp gereed houden.

De beeldindruk verbetert aanzienlijk door de beeldgrootte te verhogen. De beeldvlakte dient voldoende groot te zijn – ca. 125 x 125 cm tot 160 x 160 cm voor normale woonkamers. Tip voor kleine kamers: projector in een zijkamer opstellen en door de open deur projecteren.

Na de projectie van de laatste dia nog gedempte verlichting inschakelen, dan pas de projectielamp uitschakelen om verblindigsverschijnselen te voorkomen.

⑤ Magazijnchassis

is absoluut stofdicht en zeer aan te bevelen voor het met dias gevulde magazijn te bewaren.

Chassis **17** openen door beide halfdelen tegen elkander naar links te draaien; chassis sluiten door beide helften tot aan de stop naar rechts te draaien.

De medegeleverde plaketiketten worden, na behoorlijk te zijn ingevuld, in de corresponderende velden geplakt. Aan te bevelen: zelfstandige betekening van ieder dia op de medegeleverde kaart. Aan te bevelen: de gevulde magazijnchassis steeds in vertikale positie te bewaren.

⑥ Doorlopende projectie

bijv. voor reklamedoeleinden in etalages of jaarbeursstands: De P 37 autofocus projectoren zijn als het ware de ideale installatie.

Achter de projector-achterzijde dient een ruimte van niet minder dan 5 cm voor de koelingslucht te worden voorzien. De projector niet op een al te zachte onderlaag stellen, de koelingszuigopeningen in de bodem van het toestel dienen vrij te blijven.

De doorlopende bedrijfswijze is praktisch alléén door de levensduur van de lamp beperkt. In het geval van overmatige verwarming (zonnestraling, gebrek aan luchtkoeling, buitenstaande warmtebronnen) schakelt de ingebouwde thermostaatschakelaar de projectielamp uit (en naar afkoeling weer in).

⑦ Lampenverwisseling

Lamp uitschakelen, Projector dient not enige minuten door te lopen om af te koelen. Netstekker eruit trekken! Dekselschroef met hulp van een geldstuk losdraaien. Deksel **18** afnemen. Uitgebrande lamp **19** (desnoods zonder afkoeling met een lapje etc. grijpen) naar boven eruit trekken → afb. **J**. Reservelamp met de papieren huls (!) (tot aan de stop naar binnen schuiven, dan de huls afnemen (het glas van de lamp niet met onbeschutte vingers aanraken). De fitting van de lamp is in de fabriek afgesteld; géén naverstellen nodig. Deksel opzetten en vastschroeven.

Bildwandgröße und Projektionsabstand
Screen size and projection distance
Dimensions de l'écran et distance de projection
Dimensioni del quadro e distanza di proiezione
Tamaño de la pantalla y distancia de proyección
Beeldschermgrootte en projectieafstand

Bildwandgröße Screen size Dimensions de l'écran	Dimensioni del quadro Tamaño de la pantalla Beeldschermgrootte	1 x 1 m	1,3 x 1,3 m	1,6 x 1,6 m	2 x 2 m	2,4 x 2,4 m	3 x 3 m
Brennweite Focal length Distance focal	Lunghezza focale Distancia focal Brandpuntsafstand	Projektionsabstand Projection distance		Distance de projection Distanza di proiezione		Distancia de proyección Projectieafstand	
24 x 36 mm	70 mm *	2,0 m	2,6 m	3,2 m	4 m	4,8 m	6 m
	85 mm	2,5 m	3,2 m	3,9 m	4,9 m	5,9 m	7,4 m
	90 mm	2,6 m	3,3 m	4 m	5,1 m	6,1 m	7,6 m
	120 mm *	3,4 m	4,5 m	5,5 m	6,9 m	8,3 m	10,4 m
28 x 28 mm	70 mm *	2,8 m	3,6 m	4,5 m	5,5 m	6,6 m	8,2 m
	85 mm	3,4 m	4,4 m	5,4 m	6,7 m	8 m	10 m
	90 mm	3,6 m	4,7 m	5,7 m	7 m	8,5 m	10,5 m
	120 mm *	4,8 m	6,2 m	7,6 m	9,5 m	11,3 m	14,1 m
Bildwandgröße Screen size Dimensions de l'écran	Dimensioni del quadro Tamaño de la pantalla Beeldschermgrootte		0,5 x 0,5 m	0,7 x 0,7 m	1 x 1 m	1,2 x 1,2 m	1,4 x 1,4 m
12 x 17 mm	50 mm		1,6 m	2,1 m	3,1 m	3,8 m	4,4 m

Screen size and projection distance

Screen size		3′ x 3′	4′ x 4′	5′ x 5′	6′ x 6′	8′ x 8′	10′ x 10′
Slide size	Focal length	Projection distance					
1 x 1½ inch (24 x 36 mm)	70 mm *	6′	8′	10′	12′	16′	20′
	85 mm	7½′	10′	12½′	15′	20′	24½′
	90 mm	8′	10′	13′	15′	20′	25½′
	120 mm *	10′	13½′	17′	20′	27′	34′
1 x 1 inch (28 x 28 mm)	70 mm *	8½′	11′	14′	17′	22′	27′
	85 mm	10′	14′	17′	20′	27′	33′
	90 mm	11′	14′	18′	21′	28′	35′
	120 mm *	15′	19′	24′	28′	38′	47′
Screen size			1′6″ x 1′6″	2′ x 2′	2′6″ x 2′6″	3′ x 3′	4′ x 4
Slide size 12 x 17 mm	50 mm		4′8″	6′4″	8′	9′6″	12′6″

* Vario-Projar

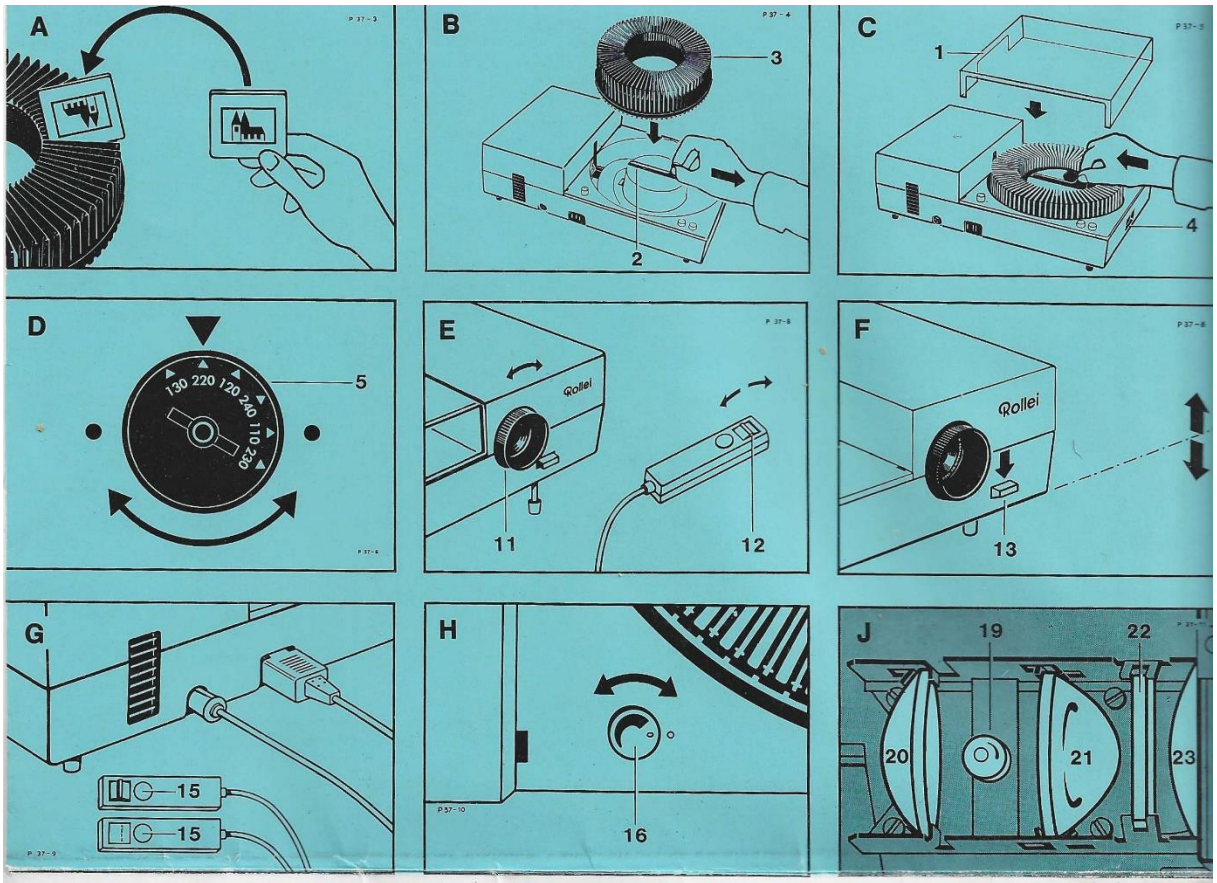

⑧ **Onderhoud**
Voor het schoonmaken van de verlichtingsdelen: netstekker aftrekken, deksel afschroeven → Tip ⑦. Lamp **19**, spiegel **20**, asferische condensorlens **21** en warmtebeschuttingsfilter **22** naar boven uittrekken → afb. **J**. Deze anderdelen alsmede de vast ingebouwde condensorlens **23** en objectief **11** met een zachte haarkwast ontstoffen, dan met lenspapier afvegen. De projector heeft geen verder onderhoud nodig.

Technische gegevens

P 37 A

Type: magazijn-projector met geheel automatische werking.

Objectief: Rollei-Projar 2,8/85 mm verwisselbaar tegen Rollei-S-Projar 2,5/90 mm, Rollei-Vario-Projar 3,5/70–120 mm, Rollei-Projar 2,8/50 mm (puntafstand 85, 90 en 70–120 mm voor dias van formaat tot 24 x 36 mm; puntafstand 50 mm voor dias van formaat tot 18 x 24 mm).

Scherpteinstelling: automatisch door afstandsbediening, ofwel van hand door draaien aan het objectief.

Verlichtingssysteem: halogeenlamp 24 V / 150 W, asferische condensor, spiegel en warmtebeschuttingsfilter.

Stroomspanning: afhankelijk van de uitvoering vastgezet op 120 V of 220 V, of omschakelbaar met spanningkiezer op 110, 120, 130, 220, 230, 240 V.

Electrische zekerheid: USA en Canada beschermingsclasse II, andere staten classe I; oververwarmingsbescherming door thermostaatschakelaar.

Koeling: gekapselte radiaalventilator.

Hoogteverstelling: 0 tot 25 mm.

Diaverwisseling: automatisch naar voren en achteren door afstandsbediening of aan het toestel; door hand naar voren aan de diaschuiver.

Magazijn: voor 80 dias 5 x 5 cm.

Afmetingen: ca. 12 x 25 x 38 cm.

Gewicht: ca. 5,6 kg zonder magazijn.

Accessoires: cellophaan-magazijnchassis met kartotheek, stroomnetkabel, afstandsbedieningskabel, afstandsbedieningskabelverlenging, toesteltas, verwisselobjectieven, dialijsten.

P 37 autofocus

Type: magazijn-projector met meervoudig geheel automatische werking.

Objectief: Rollei-Projar 2,8/85 mm verwisselbaar tegen Rollei-S-Projar 2,5/90 mm, Rollei-Vario-Projar 3,5/70–120 mm, Rollei-Projar 2,8/50 mm (puntafstand 85, 90 en 70–120 mm voor dias van formaat tot 24 x 36 mm; puntafstand 50 mm voor dias van formaat tot 18 x 24 mm).

Scherpteinstelling: geheel automatisch door autofocus-systeem; ofwel van hand door draaien aan het objectief.

Verlichtingssysteem: halogeenlamp 24 V / 150 W, asferische condensor, spiegel en warmtebeschuttingsfilter.

Stroomspanning: afhankelijk van de uitvoering vastgezet op 120 V of 220 V, of omschakelbaar met spanningkiezer op 110, 120, 130, 220, 230, 240 V.

Electrische zekerheid: USA en Canada beschermingsclasse II, andere staten classe I; oververwarmingsbescherming door thermostaatschakelaar.

Koeling: gekapselde radiaalventilator.

Hoogteverstelling: van 0 tot 25 mm.

Diaverwisseling: geheel automatisch naar voren met elektronische uurwerkschakelaar met afstand ca. 3 tot 30 sec.; automatisch naar voren en achteren door afstandsbediening of aan het toestel; door hand naar voren aan de diaschuiver.

Magazijn: voor 80 dias 5 x 5 cm.

Afmetingen: ca. 12 x 25 x 38 cm.

Gewicht: ca. 5,6 kg zonder magazijn.

Accessoires: cellophaan-magazijnchassis met kartotheek, stroomnetkabel, afstandsbedieningskabel, afstandsbedieningskabelverlenging, toesteltas, verwisselobjectieven, dialijsten.

Rollei-Werke
Franke & Heidecke
33 Braunschweig

Rollei
Service

DI 13-0044.45/19-572/00-400
ES G & I Br.
FH Printed in Germany